CATÁLOGO DE GATOS Y GRÚAS.

HU-LIFT S.L.

HU-LIFT S.L.

GATOS DE BOTELLA

Modelo	Índice de capacidad (Kg.)	Altura mín. (mm)<=	Altura de elevación (mm)<=	Ajuste de altura (mm)<=	Fuerza de funcionamiento de la palanca. (N)<=	Peso neto (Kg.)	Cantidad mín. (pcs.)
HB16C	1600	158	90	60	400	2.5	100
HB32C	3200	195	125	60	400	3.7	50
HB50C	5000	197	125	80	400	5.0	30
HB80C	8000	200	125	70	400	6.5	30
HB100C	10.000	217	125	70	400	7.5	20

GATO SERIE HF

Modelo	Capacidad (Kg.)	Altura mín./máx. (mm)	Tamaño total. (mm)	Tamaño del conjunto (mm)	Peso neto (Kg.)	Cantidad/20 ctn? (pcs.)	Seguridad	Aplicación	Cantidad mínima
HF20A	2000	135/385	550X212X140	555X235X155	12	1340	CE/GS	Función ligera	
HF30A	3000	135/395	628X252X168	640X267X179	19	850	CE/GS		

.

HU-LIFT S.L.

GATO SERIE HN200

Modelo	Capacidad	Altura máx. de carga	Altura mín. de carga	Presión de aire	Peso neto	Cantidad mín.
	(toneladas)	(mm.)	(mm)	(Mpa.)	(Kg.)	(pcs)
HN200	20	483	253	0.7-1.0	23	15

GATO SERIE HFJ500

Modelo	**HFJ-500**	
Posición de elevación	Posición baja	Posición alta
Capacidad de elevación(T)	4	5
Altura mín. elevación (mm)	65	416
Altura máx. elevación (mm)	425	724
Golpe de bomba para elevación máx.	60	
Dimensiones totales LxWxH (mm)	690x210x1190	
Peso neto (Kg)	45	
Cantidad mínima	12	

HU-LIFT S.L.

GATO SERIE HFJ

Modelo		HFJ-400	HFJ-700
Índice de capacidad		4000 Kg.	7000
Altura elevación	Mín.	65mm	65 mm
	Máx.	406mm	420 mm
Ancho		203mm	250 mm
Peso neto		33 Kg.	49 Kg.
Peso bruto		35Kg.	53 Kg.
Tamaño del conjunto		740x240x480 mm	845x275x715 mm
Cantidad mínima		24 pcs.	12 pcs.

SOPORTES SERIE HT.

Modelo	HT-6	HT-7	HT-9
Usado con el gato para carretillas	HFJ-500	HFJ-400A	HFJ-700A
Capacidad/par (T)	12	14	18
Índice ajustable (mm)	242-420	242-400	242-415
Peso neto (Kg.)	13	13	15
Cantidad mínima(pcs)	20	20	20

HU-LIFT S.L.

GATO MECÁNICO TB

Modelo	Capacidad en lo alto	Capacidad en lo bajo	Fuerza de elev.	Índice de elevación en lo alto	Altura mín. de carga usando la altura máx,	Altura mín. de carga usando la elevación baja para el ajuste máx.	Índice de elevación de la parte baja.	Peso neto.	Cantidad mínima.
TB100	7.5 T	6T	160 mm	320-560 mm	35 mm	160 mm	35-195 mm	25 Kg.	20 pcs.

Modelo	Capacidad en lo alto	Capacidad en lo bajo	Fuerza de elevación.	Altura mín. de carga usando la elevación en lo alto	Altura mín. de carga usando la elevación baja para el ajuste máx.	Índice ajustable de la altura de elevación.	Índice de elevación ajustable.	Índice de elevación en lo bajo	Peso neto	Cantidad mínima.
TB200	15 T	12 T	140 mm	325-545 mm	40	140	2x	40-260 mm	68 Kg.	5 pcs.

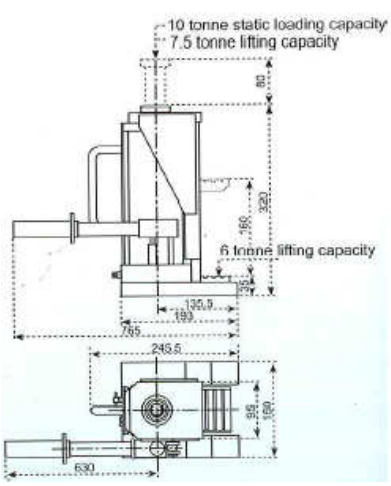

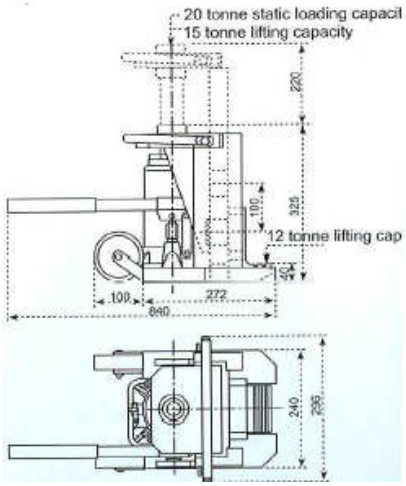

HU-LIFT S.L.

GATO MECÁNICO TG

Modelo	TG30	TG80
Capacidad (T)	3	8
Fuerza de elevación (mm)	130	140
Altura mín. baja (mm)	15	20
Índice de elevación (mm)	15-160	20-160
Peso neto (Kg.)	21.5	28
Cantidad mín. (pcs.)	20	10

GATOS HIDRÁULICOS

Tipo	Capacidad	Elevación de la punta (mm)	Elevación superior (mm)	Fuerza máx. de la palanca (Kg.)	Peso (Kg.)	Cantidad mínima. (Pcs.)
HM50	5 T	25-230	368-573	38	25	20
HM100	10T	30-260	420-650	40	35	10
HM250	25T	58-273	505-720	40	102	2

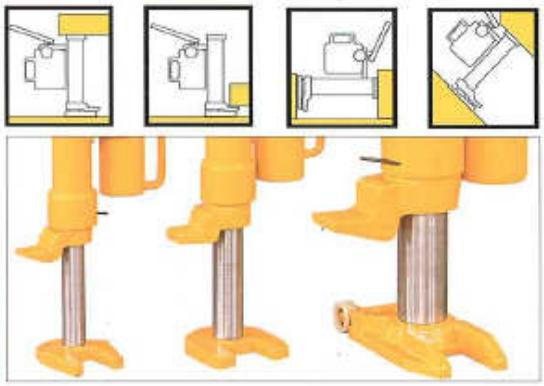

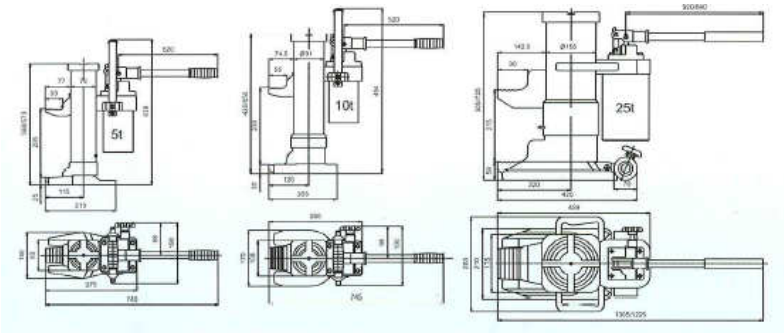

Datos correctos salvo error de imprenta

HU-LIFT S.L.

GATO HIDRÁULICO SERIE HVS

Modelo	Carga de trabajo segura (Kg.)	Alto del gato (mm)	Altura elevación (mm)	Alto pinza en posición baja (mm)	Peso neto (Kg.)	Cantidad mínima.
HVS-1.5	1500	725	350	70	12	30

HU-LIFT S.L.

GRUAS DE TALLER SERIE SC

Modelo	Capacidad en posición (Kg.)			DIMENSIONES (mm)									Ancho total (mm)	Peso neto (Kg.)	Cantidad Mínima. (Pcs.)
	P1	P2	P3	A	B	C	D	E	F	G	H	I			
SC500A	500	125	350	1410	165	1510	895	102	2120	1960	150	340	970	75	20
SC1000A	1000	800	700	1675	90	1630	1230	150	2445	2330		245	1120	115	20
SC2000A	2000	1700	1500	1690	205	1900	1290	150	2705	2505		230	1165	165	10

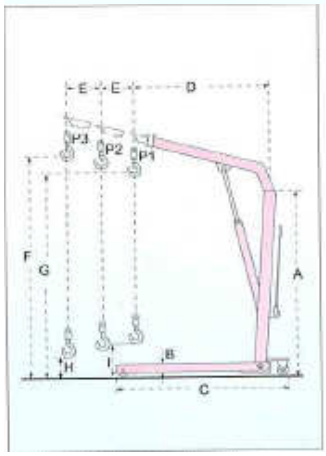

HU-LIFT S.L.

GRUAS DE TALLER SERIE SA

Modelo		Capacidad	Posición 1	Posición 2	Posición 3	Posición 4	Peso neto	Cant. mínima
SA500	(Kg.)	500	500	450	400	350	81	20 pcs.
SA1000	(Kg.)	1000	1000	900	800	700	103	20 pcs.
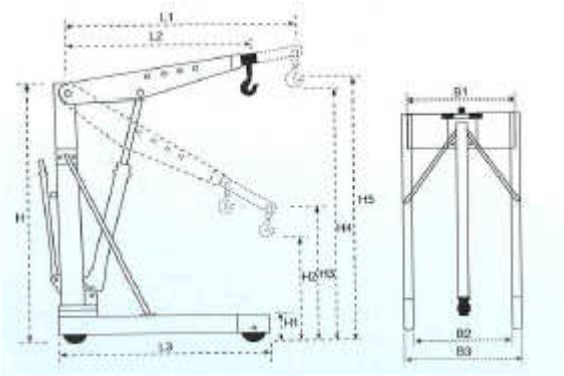
Dimensiones		L1	L2	L3	H1	H2	H3	H4	H5	H	B1	B2	B3
SA500	(mm)	1360	1060	1395	155	470	705	2225	2475	1595	925	840	1000
SA1000	(mm)	1360	1060	1395	155	470	705	2225	2475	1595	925	840	1000