4211/08-7

Diciembre 1964

ACCESORIOS y UTILLAJE para los pantógrafos tridimensionales ''PREMETA''

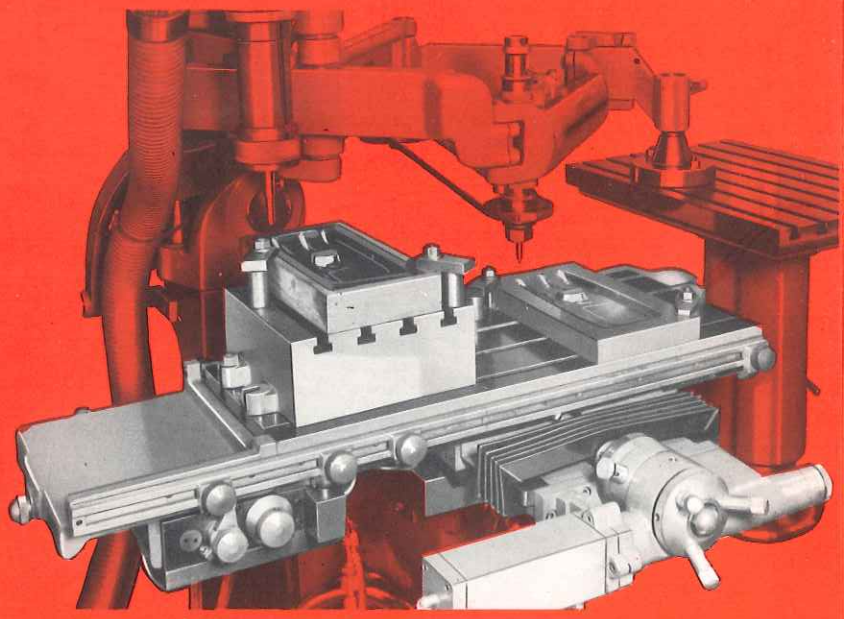

Mesa de ciclo automático.

Equipo copiador hidráulico

para reproducciones a escala 1:1, manual o automáticamente.

Las pasadas fuertes realizadas con el copiador hidráulico acoplado al pantógrafo permiten sacar un rendimiento 50 % más elevado que cuando se trabaja sin él, ya que las vibraciones propias de los trabajos de desbaste son absorbidas por el cilindro hidráulico situado en la parte inferior de la mesa que actúa como amortiguador.

Una de las principales ventajas del copiador hidráulico 1:1 es su fácil manejo después de preparada la máquina para un trabajo determinado, trabajo que puede ser realizado por un operario u operaria cualquiera.

Para trabajar con el pantógrafo, sin el copiador, no es preciso desmontar ninguna pieza del equipo hidráulico.

Copiador hidráulico manual

Acoplable a los modelos G. C. 2 y G. C. 3.

Características principales:

Recorrido vertical hidráulico, 50 mm.

Distancia entre palpador y fresa, 500 mm.

Potencia hidráulica sobre la mesa, 650 kg.

Presión de trabajo del palpador, 150 a 250 grs.

Potencia del motor de la bomba, 1 HP.

Peso apoximado del equipo completo, 120 kg.

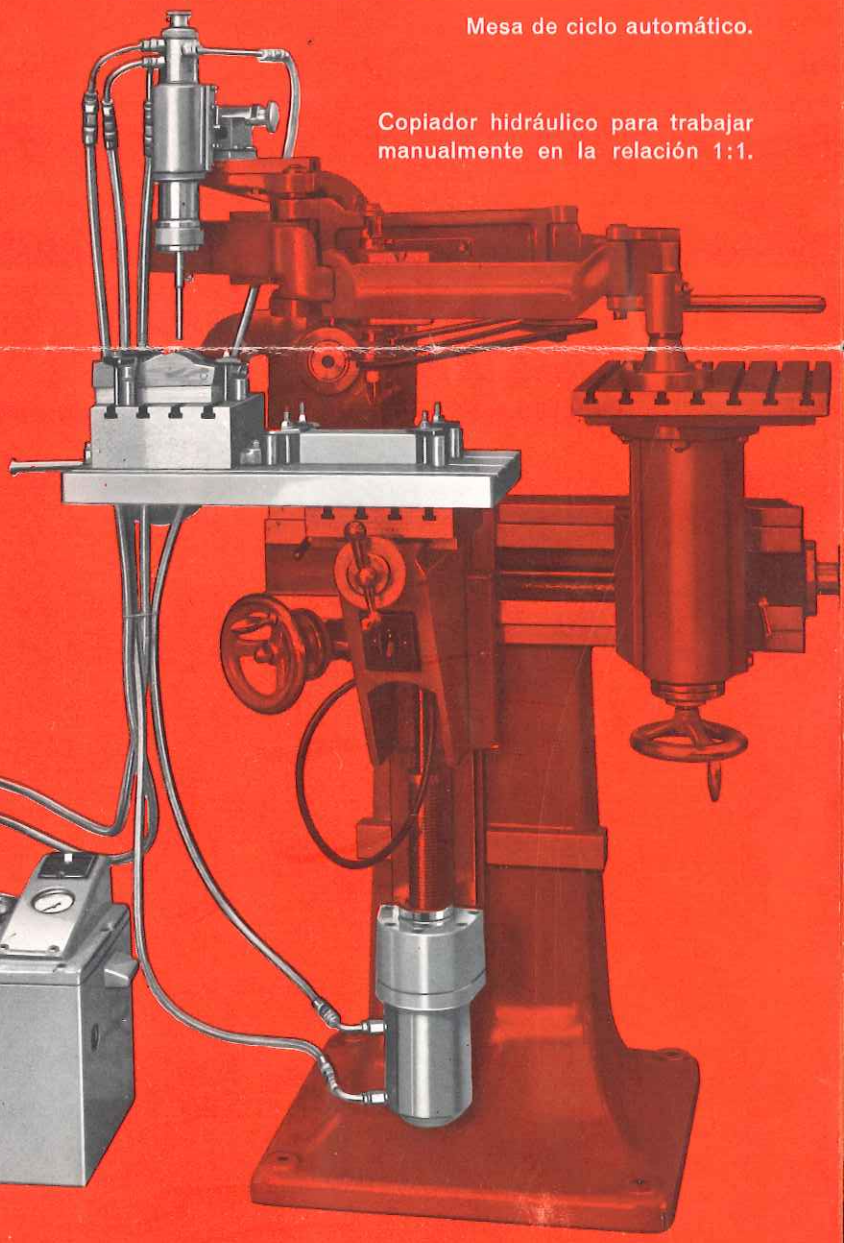

Copiador hidráulico para trabajar manualmente en la relación 1:1.

El equipo comprende:

Una mesa especial de 600×300 mm para trabajar manualmente.

Un cabezal hidráulico con soporte de palpador.

Una bomba de aceite y su tubería metálica con motor acoplado a 1.400 r. p. m., cerrado y autoventilado.

Válvula para la regulación de la presión con manómetro (con ella se puede buscar el máximo de sensibilidad sobre el palpador).

25 litros de aceite especial antiespumoso para circuitos hidráulicos.

Cilindro hidráulico de movimiento.

Mesa de ciclo automático

para ser combinada con el copiador hidráulico cuando se desea trabajar en escala 1:1 AUTOMATICAMENTE.

Velocidades regulables en forma continua en sentido longitudinal y transversal.

Pasada transversal regulable entre 0-2,5 mm.

Recorrido vertical, 50 mm.

Campo de trabajo, 250×200 mm.

Peso aproximado 100 kg.

BILBAINA DE MAQUINARIA

SOCIEDAD LIMITADA

accesorios y utillaje para los pantógrafos "PREMETA" y su afiladora



TORNILLO DE 4 GARRAS CON BASE DIVISOR Ptas. 5.300

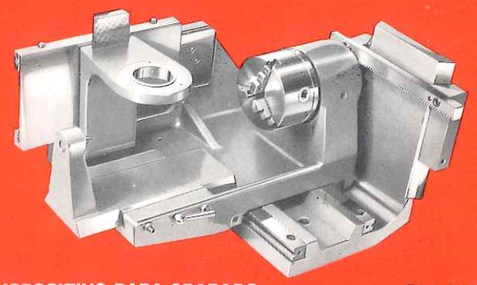

DISPOSITIVO PARA GRABADO SOBRE CILINDROS Ptas. 22.500

Para trabajar sobre redondos en toda su circunferencia mediante plantilla plana:

Dimensiones del cilindro a grabar:

Diámetro máximo	150 mm
Diámetro mínimo	33 mm
Longitud máxima	250 mm
Longitud mínima	200 mm

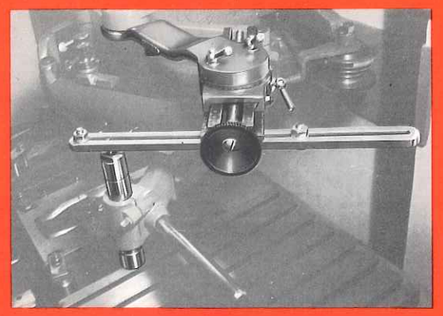

GUIA SEGUIDORA PARA DESBASTES RAPIDOS

Modelo de guía para:

GC1 recorrido 325 mm	Ptas. 4.200
GC2 recorrido 450 mm	» 4.800
Pinza especial para palpadores	» 330

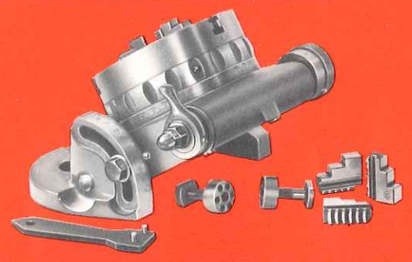

CABEZAL DIVISOR INCLINABLE HASTA 90° Ptas. 8.700

Medidas: largo x ancho x alto	190 x 180 x 85 mm
Altura del cabezal divisor cuando se ajusta verticalmente a 90°	138 »
Diámetro máximo de sujeción:	
Exterior	125 »
Interior	85 »
Giro horizontal	360°

Accesorios: 1 llave. 2 garras de sujeción, una externa y otra interna. 2 tornillos de sujeción.

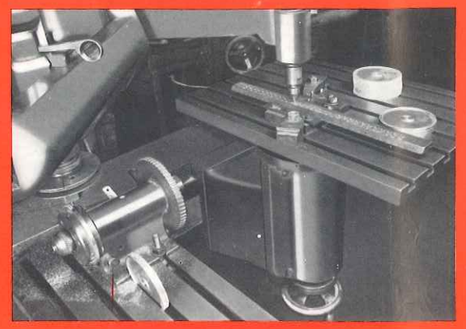

SOPORTE GRABADOR DE RUEDAS

Para fechadoras, paginadoras y para sujetar varias ruedas simultáneamente con disco divisor	Ptas. 2.550
Soporte porta-plantillas	» 1.050
Tira de latón grabada con números 0 a 9:	
En bajo relieve y al derecho	» 600
En alto relieve y al revés	» 670

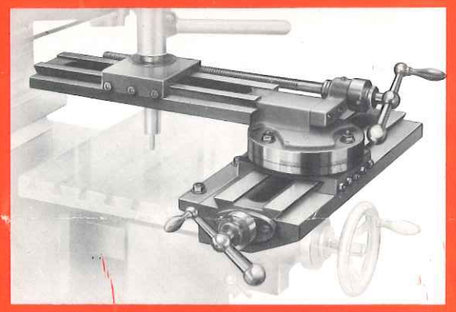

MEDIO-PUENTE VIRABLE PARA GRANDES DESBASTES MEDIANTE HUSILLO Y CON DIVISION GRADUADA Ptas. 8.900

Movimiento longitudinal	420 mm
Movimiento transversal	250 mm
Altura normal desde la mesa, que puede ser aumentada por suplemento conveniente	100 mm
Giro del dispositivo	180°
Peso aproximado	32 kg

Acoplamiento mediante tornillos suministrados en los canales de la mesa de modelo.

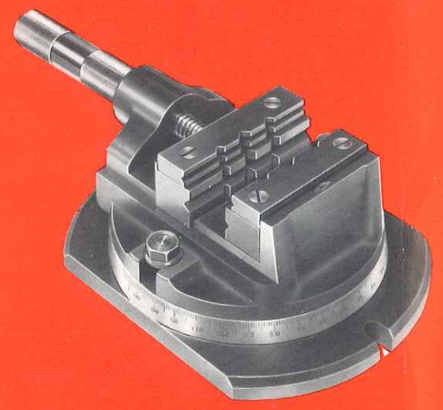

TORNILLO PARALELO (MORDAZA)

Extra bajo, sin vibraciones, accionado a mano y sin llave, con 3 alojamientos de distintos tamaños; giratorio y graduado con toda precisión, bocas templadas, rasqueteado en sus asientos.

Curso, 60 mm; ancho de bocas, 80 mm; 6,25 kg	Ptas. 1.700
Curso, 95 mm; ancho de bocas, 125 mm; 18 kg; base, 295 mm (para el modelo grande)	Ptas. 2.550

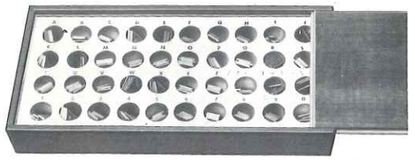

ABECEDARIO COMPLETO 16 MM DEL TIPO NORMAL O INVERSO EN BAJO RELIEVE Ptas. 4.500

Juego de caracteres de palo seco con cajita de madera, componiéndose de 171 piezas sueltas en latón, como sigue: 6 vocales de cada uno; 4 consonantes de cada uno; 10 números y 13 signos.

IGUAL JUEGO: 60 MM ALTURA, DE 101 PIEZAS Ptas. 6.700



PLANTILLA PORTA-CARACTERES, PARA TIPOS DE 16 MM ALTURA Ptas. 1.300

Con tornillos para la fijación de los caracteres en las placas; tamaño 300 × 60 mm, con cola de milano.

IGUAL, PARA 60 MM ALTURA Ptas. 1.700

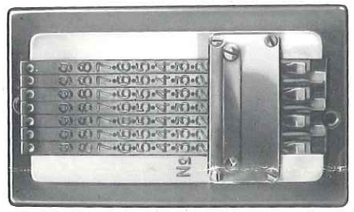

PLANTILLA UNIVERSAL PARA NUMERACIONES Ptas. 5.200

Con tiras movibles para números normales o inversos de una placa de 300 × 170 mm.

Con 6 caras intercambiables, lográndose con ellas una numeración rápida y bien alineada; cada tira con la numeración del 0 al 9, pudiéndose hacer el grabado al derecho y al revés, según el tipo.

Modelo		Medidas en mm	Precios unidad
GC3	GC1	3 × 80	Ptas. 42
		4 × 80	» 47
		5 × 80	» 52
		6 × 80	» 57
	GC2	7 × 80	Ptas. 62
		8 × 80	» 67
		6 × 100	» 72
		7 × 100	» 77
		8 × 100	» 82
		9 × 100	Ptas. 90
		10 × 100	» 97
		12 × 100	» 120
		12 × 120	» 150
		10 × 150	» 130
		12 × 200	» 220
		14 × 200	Ptas. 260
		16 × 200	» 350
		18 × 200	» 420
		20 × 200	» 470

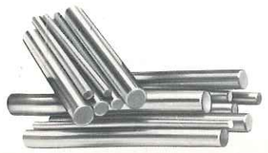

VARILLAS CILINDRICAS AL COBALTO

De importación, para el fresado de toda clase de materiales marca ALESA GOLD = BIDEMA ORO

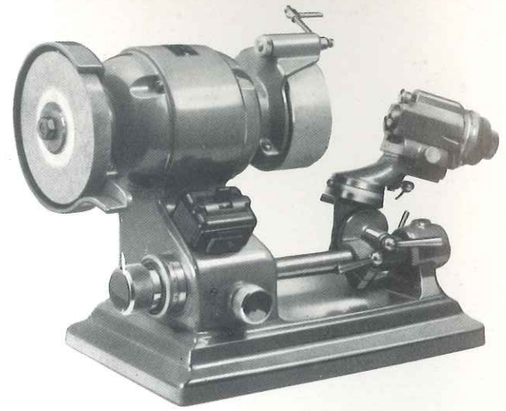

AFILADORA "PREMETA"

Cabezal de nueva ejecución, con las muelas centradas sobre el eje del motor y desplazamiento transversal del porta-pinzas.



MUELAS ESPECIALES "EDELKORUND"

tipo vaso, granos 60, 80 y 100	Ptas. 265
DISCOS especiales, granos 60 y 80	» 135



PINZAS ESPECIALES

Para copiadora:

De 3 a 8 mm para GC1 y GC2	Ptas. 95
De 9,10 y 12 mm para GC3	» 115

Para afiladora:

De 3 a 8 mm	Ptas. 175
De 9,10 y 12 mm	» 195

CORDONES ESPECIALES

Para la transmisión desde la polea intermedia hasta el porta-fresas en los pantógrafos "PREMETA". Se aconseja su empleo en los trabajos de **acabado.**

De 2.000 mm de desarrollo para GC1 modelo anterior (motor abajo)	Ptas. 125
De 1.200 » » » GC1 » posterior (» arriba)	» 95
De 1.400 » » » GC2	» 95
De 1.670 » » » GC3	» 125
De 500 » » » AFILADORA modelo anterior	» 39
Correas de goma para la AFILADORA trapezoidales	» 20

MASA DE MOLDEADO "MONOLITA"

En envases especiales, comprendiendo el disolvente y el polvo mineral para la preparación de modelos duros y resistentes con superficies lisas:

Envase de 5 kg	Ptas. 333
Envase de 10 kg	» 666

TECNICA "DIPROFIL"

de origen sueco para el acabado fino de piezas de matricería mediante limas de esmeril y diamantes, sierras, rasquetas, pulidores, bruñidores, etc.

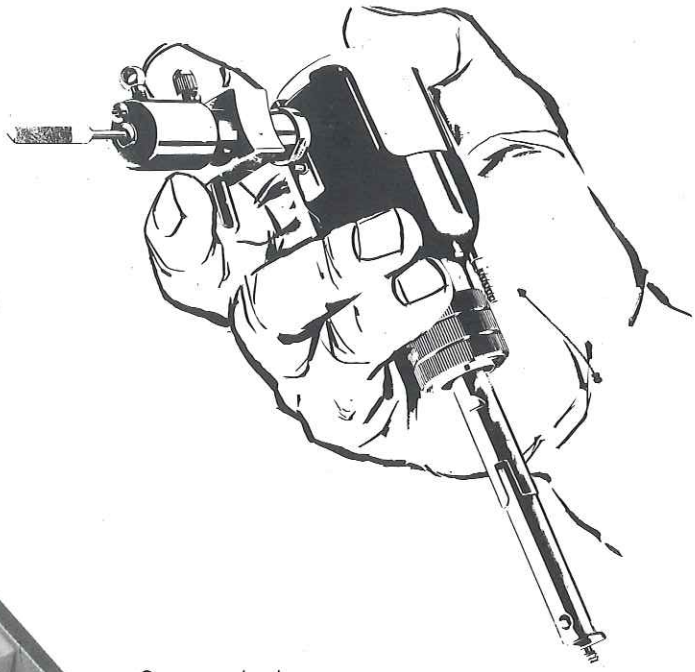



Compuesto de:

1 aparato portador para conexión del eje flexible, varilla de extensión, llave, prolongación para sujeción al torno, frasco de aceite, todo en su estuche de madera.

1 pieza de mano porta-fresas, recta.

1 pieza de mano porta-fresas, contra-ángulo.

1 motor universal tipo colgante, no reversible, con eje flexible y reostato de pie para 220 V., **según oferta especial**, con prospecto detallado sobre pequeño utillaje.

UTILES DE SUJECION norma DIN, como garras de varios tipos, calzos fijos y variables, bridas de varios modelos, tornillos y espigas, arandelas, según ofertas y prospectos especiales.



BILBAINA DE MAQUINARIA

SOCIEDAD LIMITADA